Fächersegel für flexiblen Schutz

1

radius®

O-Fan

Ihr Fachhändler:

Lochmann
Fenster · Türen · Markisen
Rolläden · Elektroantriebe
Münchener Straße 7 · 64521 Groß-Gerau
Telefon 0 61 52/45 22 · Fax 8 34 27

Gezielt Schatten werfen.

Geschlossen kaum sichtbar.

Flexibel einsetzbar.

Wirft Schatten in alle Ecken.

Verschiedene Grössen

Typ 210 / 230

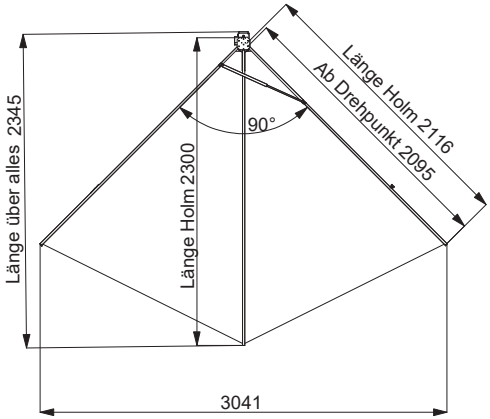

Typ 200 / 230

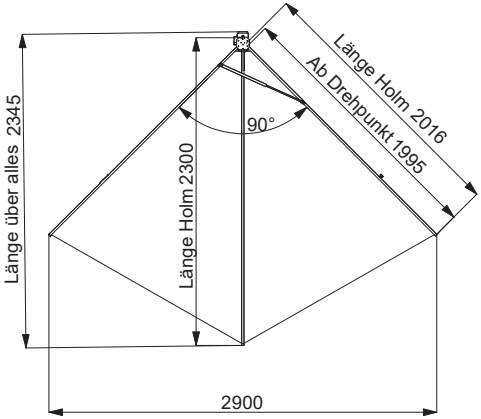

Typ 150 / 195

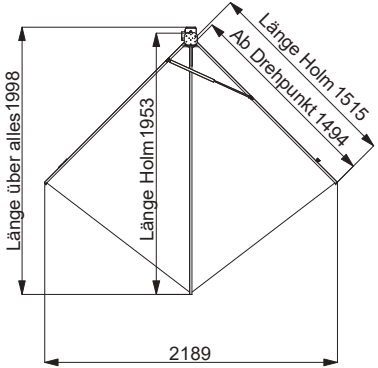

O-Fan

Der «O-Fan» von Radius ist ein ästhetisch hochstehender, flexibler und mobiler Hingucker, der schwierig abzudeckende Bereiche auf Balkonen, Loggien oder Sitzplätzen einfach mit Schatten versorgt.

Mit dem innovativen Sonnenschutz «O-Fan» ergänzt Radius, der Hersteller von Fächersegeln, sein Produktangebot um ein attraktives Einsteigermodell, welches vollkommene Flexibilität mit dem für Radius-Produkte gewohnt ästhetischen Design verbindet. Das leichte, fächerartige Segel wirkt von einem einzigen Befestigungspunkt aus. Es lässt sich mit wenig Kraftaufwand mühelos öffnen und an einem Kugelgelenk bequem mit einer Hand in alle Richtungen/Achsen bewegen. Dank der eigens entwickelten Bremse, die auf das Kugelgelenk wirkt, kann der «O-Fan» dann in einer beliebigen Position fixiert werden, um Schatten im gewünschten Sektor zu erhalten.

Einsatzartige Leichtigkeit und örtliche Flexibilität

Der «O-Fan» kann je nach Situation an einer Decke, einer Wand oder freistehend an einer festen oder mobilen Stütze montiert werden. Damit eignet sich der Fächer für den Einsatz auf Balkonen, Loggien und Sitzplätzen als umfassenden Sonnenschutz, als sektorale Ergänzung von Markisen, als Seitenschutz oder als ästhetischer Sichtschutz.

Dank der leichten Bauweise und einem Gewicht von nur 6 bis 8 kg, der einfachen Handhabung und der speziell entworfenen Einschiebehalterung kann das Fächersegel bei Bedarf einfach demontiert und gleich an mehreren Orten eingesetzt werden, um unterschiedliche Bedürfnisse nach Schatten oder den Verlauf des Sonnenstandes abzudecken: mehr und flexibler Schutz für das gleiche Geld.

Einsteigermodell ohne Kompromisse

Aufgrund des guten Preis-Leistungs-Verhältnisses und der einfachen, rückstandslos entfernbaren Installation ist der «O-Fan» auch für das Segment von Mietwohnungen geeignet. Mit seiner Art ist er auf dem Markt einzigartig und sehr gefragt.

schlichte Halterung
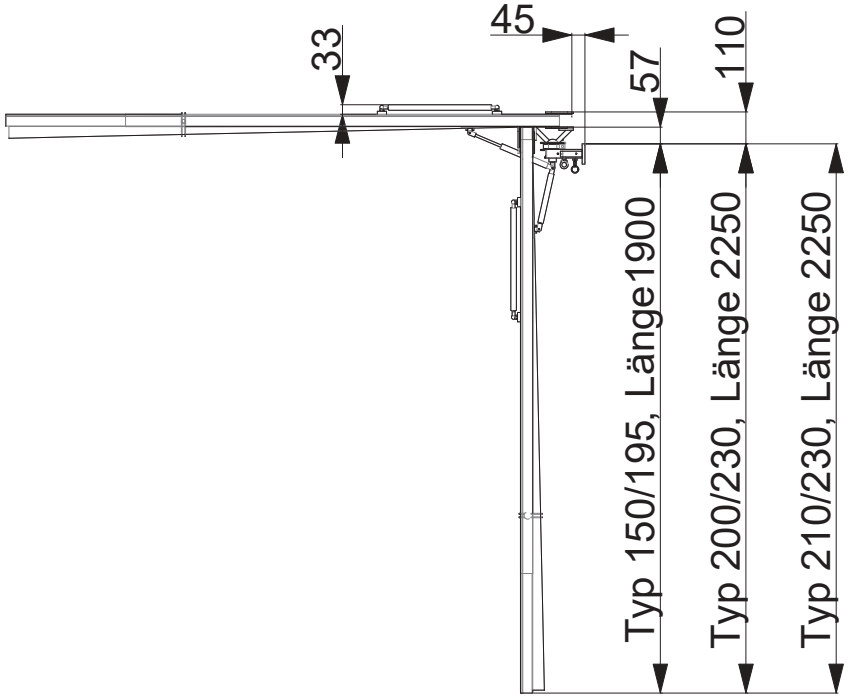
Minimale Montagehöhen